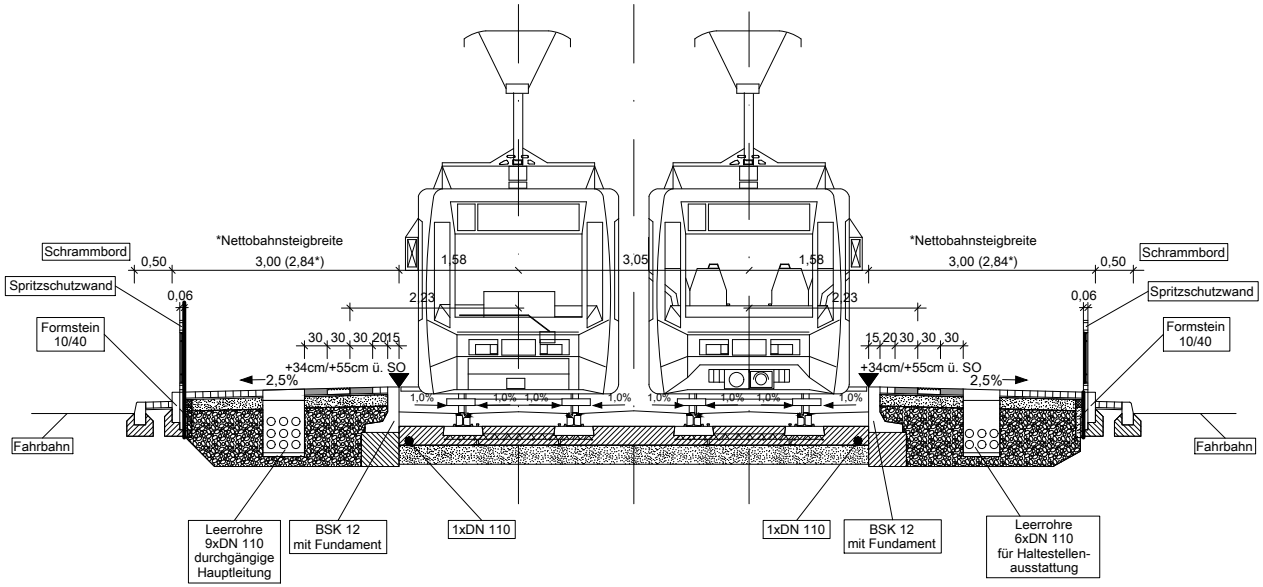

Quellnachweis:
Verkehrsbetriebe Karlsruhe GmbH,
Musterhaltestelle BOStrab,
Querschnitte und Details,
Anlage 2.1, M 1:50, Mai 2014

INDEX:	DATUM:	ÄNDERUNG:	GEZ.:

PROJEKT:

Vorhaben - und Erschließungsplan "Einrichtungskaufhaus Am Weinweg" Karlsruhe Oststadt

Anlage 2.4
Systemschnitt Musterhaltestelle

BAUHERR:

IKEA VERWALTUNGS - GMBH
AM WANDERSMANN 2-4
65719 HOFHEIM-WALLAU
TELEFON 06122-585-1000
FAX 06122-585-7115

PLANER:

P L A N U N G S G R U P P E
S K R I B B E - J A N S E N G m b H
GILDENSTRASSE 2s ·48157 MÜNSTER
FAX: 0251-327100 · TEL: 0251-14335-0
E-MAIL: SKRIBBE.JANSEN@PGSJ.DE

BEARBEITET/GEZEICHNET:	DATUM ERSTERSTELLUNG:	MASSTAB:	ZEICHNUNGS-NR.:
Rösing	1.Juni 2016	1 : 100	2.4